POMEL Sp. z o.o.
ul. Serocka 11, 07-200 Wyszków
tel.: +48 29 7425011-13, fax: +48 29 7424328
www.pomel.com.pl, e-mail: pomel@pomel.com.pl

# LAMPA OWADOBÓJCZA
# I-TRAP 40 HT

**Podręcznik instalacji i użytkowania**

***Przed rozpoczęciem użytkowania prosimy o dokładne zapoznanie się z instrukcją !***

Informacje zawarte w tym podręczniku są oparte na najnowszych informacjach. Rezerwujemy sobie prawo do dokonywania zmian konstrukcji i/lub konfiguracji produktu w dowolnym czasie bez obowiązku zmodyfikowania wcześniejszych wersji produktu.

Sąd Rejonowy dla m.st. Warszawy - XIV Wydział Gospodarczy Krajowego Rejestru Sądowego KRS 0000068746, NIP 762-000-22-09, REGON 008025985
Kapitał Zakładowy 400 000,00 PLN, Bank Pekao SA O/Ciechanów
50 1240 5282 1111 0000 4896 3705 PLN
PL 39 1240 5282 1978 0000 4892 0359 EUR, swift: PKOPPLPW

POMEL Sp. z o.o.
ul. Serocka 11, 07-200 Wyszków
tel.: +48 29 7425011-13, fax: +48 29 7424328
www.pomel.com.pl, e-mail: pomel@pomel.com.pl

**I. Proszę przeczytać ten podręcznik przed dokonaniem jakichkolwiek działań w stosunku do lampy owadobójczej I-TRAP 40 HT.**

Gratulujemy zakupu tego najwyższej jakości urządzenia, zwalczającego owady. Przed rozpoczęciem jego użytkowania prosimy o dokładne zapoznanie się z podręcznikiem. Jeśli pojawią się jakieś pytania, prosimy o kontakt z lokalnym dostawcą.

**II. Bezpieczeństwo**

Podczas używania urządzenia należy przestrzegać podstawowych zasad bezpieczeństwa w celu zredukowania ryzyka pożaru, porażenia prądem lub innych wypadków, w tym:

- Przeczytać ten podręcznik przed rozpoczęciem instalacji I-TRAP 40 HT i zachować go do użycia w przyszłości.
- Zwrócić uwagę na miejsce pracy. Musi ono być czyste i dobrze oświetlone.
- Urządzenie I-TRAP 40 HT powinno zostać podłączone do źródła zasilania (230V, 50Hz, chyba że określono inaczej).
- Nie używać narzędzi elektrycznych w sąsiedztwie łatwopalnych materiałów.
- Nie nadwyrężać kabla. Trzymać go z dala od gorąca, oleju i ostrych krawędzi.
- Utrzymywać urządzenie I-TRAP 40 HT odpowiednim stanie. Przestrzegać instrukcji dotyczących wymiany akcesoriów oraz konserwacji.
- Przed rozpoczęciem serwisowania lub dokonywania wymiany akcesoriów, części lub komponentów odłączyć urządzenie od zasilania.
- Wyrobić sobie nawyk sprawdzania przed włączeniem urządzenia, czy po wykonanych zabiegach nie pozostały w nim klucze lub inne narzędzia serwisowe.
- Używanie akcesoriów lub części innych niż określono w niniejszym podręczniku lub katalogu może stanowić ryzyko dla osób.
- Lampa owadobójcza I-TRAP 40 HT jest zgodna z odpowiednimi zasadami bezpieczeństwa. Naprawy mogą być dokonywane tylko przez wykwalifikowany personel i z użyciem oryginalnych części zapasowych, gdyż w innym przypadku może dojść do wypadku.
- Źródło zasilania musi być odpowiednio uziemione.
- Przewody w urządzeniu spełniają normy EN 60355 a promieniowanie ultrafioletowe emitowane przez urządzenie jest nieszkodliwe dla ludzi i zwierząt.
- Wszelkie naprawy (inne niż czyszczenie, wymiana wkładu klejowego albo świetlówki) pozostawić dla autoryzowanego przedstawiciela / dystrybutora.
- Promieniowanie ultrafioletowe emitowane przez urządzenie nie jest szkodliwe dla ludzi i zwierząt nawet po dłuższej ekspozycji.

**Uwaga: W przypadku wymiany świetlówek lub innych komponentów należy używać tylko oryginalnych części zamiennych.**
**Uwaga: Zgodnie z informacjami producenta świetlówek wydzielane promieniowanie UVA jest nieszkodliwe dla zdrowia ludzi i zwierząt, a urządzenia powinny być usytuowane w odległości od osób mogących znajdować się w ich sąsiedztwie nie mniejszej niż 1,0 m**

**III. Odbiór sprzętu**

Przy wypakowywaniu należy sprawdzić, czy są jakieś uszkodzenia i w przypadku ich znalezienia, należy w ciągu 3 dni od otrzymania przesyłki powiadomić na piśmie firmę transportową i / lub dostawcę z opisem zauważonych uszkodzeń oraz zachować sprzęt oraz opakowania do kontroli. Sprawdzić, czy dostarczono wszystkie zamówione elementy. Upewnić się, iż przed rozpoczęciem użytkowania zdjęto z urządzenia wszystkie elementy opakowania.


Sąd Rejonowy dla m.st. Warszawy - XIV Wydział Gospodarczy Krajowego Rejestru Sądowego KRS 0000068746, NIP 762-000-22-09, REGON 008025985
Kapitał Zakładowy 400 000,00 PLN, Bank Pekao SA O/Ciechanów
50 1240 5282 1111 0000 4896 3705 PLN
PL 39 1240 5282 1978 0000 4892 0359 EUR, swift: PKOPPLPW

POMEL Sp. z o.o.
ul. Serocka 11, 07-200 Wyszków
tel.: +48 29 7425011-13, fax: +48 29 7424328
www.pomel.com.pl, e-mail: pomel@pomel.com.pl

**IV. Sposób instalacji aby otrzymać największą efektywność urządzenia**

Lampa może zostać przymocowana do sufitu, postawiona lub powieszona na ścianie.

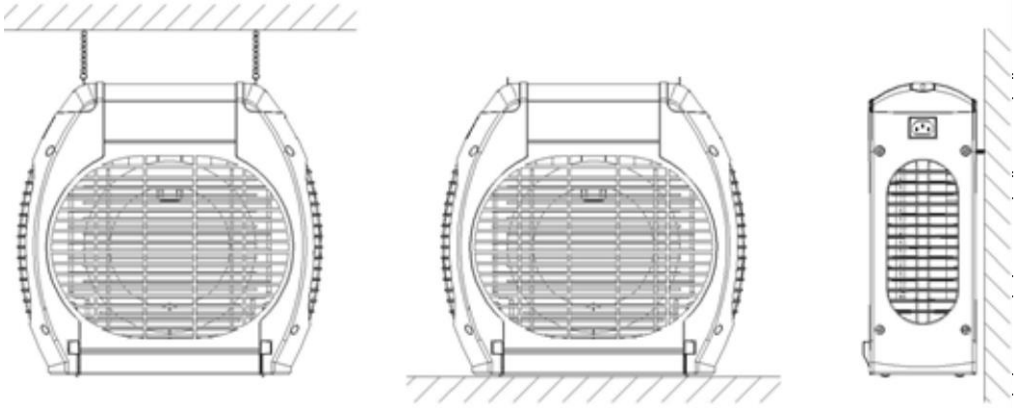

Aby uzyskać maksymalna efektywność, należy przestrzegać poniższych zasad dotyczących instalacji:

- Wybrać miejsce, w którym urządzenie będzie łatwo dostępne oraz łatwe do czyszczenia.
- Unikać przeszkód, które ograniczają dostępność owadów do aparatu.
- Unikać przeciągów i powiewów powodowanych np. przez wentylatory oraz unikać bezpośredniego naświetlenia słonecznego.
- Używać dobrej jakości materiałów do montażu.
- Używać źródeł prądu z uziemieniem.

**Uwaga: Nie należy wieszać urządzenia bezpośrednio nad produktami spożywczymi !**

**V. Konserwacja**

Urządzenia nie wymaga specjalnej obsługi poza regularnym oczyszczeniem z kurzu, zanieczyszczeń itd. oraz regularną wymianą wkładów klejowych i świetlówek.

***1) Czyszczenie***

a) Odłączyć urządzenie od zasilania.
b) Wysunąć dolną tacę i usunąć owady.
c) Przetrzeć lampę wewnątrz oraz obudowę z zewnątrz roztworem spirytusu etylowego lub innego środka dezynfekującego.

***2) Wymiana świetlówek UV-A***

Zalecamy coroczną wymianę świetlówek UV-A ( najlepiej przed sezonem na owady tzn. marzec / kwiecień). Po przepracowaniu max. 5,000 godzin świetlówki muszą być wymienione.

POMEL Sp. z o.o.
ul. Serocka 11, 07-200 Wyszków
tel.: +48 29 7425011-13, fax: +48 29 7424328
www.pomel.com.pl, e-mail: pomel@pomel.com.pl

a) Odłączyć urządzenie od zasilania.
b) Wyjmij tacę na owady z urządzenia (znajduje się tam dodatkowe zabezpieczenie odcinające dopływ prądu do urządzenia).
c) Zdejmij metalową obudowę z frontu lampy.
d) Odciągnij klips zabezpieczający świetlówkę zanim przystąpisz do jej wymiany.
e) Delikatnie naciśnij na szczyt świetlówki w stronę mocowania. Zdejmij świetlówkę.
f) By zainstalować nową świetlówkę powtórz proces w odwrotnej kolejności.

O ile występuje problem z zapłonem świetlówki należy wymienić zapłonnik zlokalizowany pod osłoną górnej obudowy.

### *3) Wymiana zapłonnika*

Zapłonnik jest umieszczony w środkowej obudowie urządzenia, w górnej jego części za zamknięciem frontowej osłony. Usuń zaślepki odkręcając je. Następnie wykręć zapłonnik. Umieść nowy zapłonnik na miejscu zużytego, upewniając się, że zastępujemy go zapłonnikiem o takich samych parametrach.

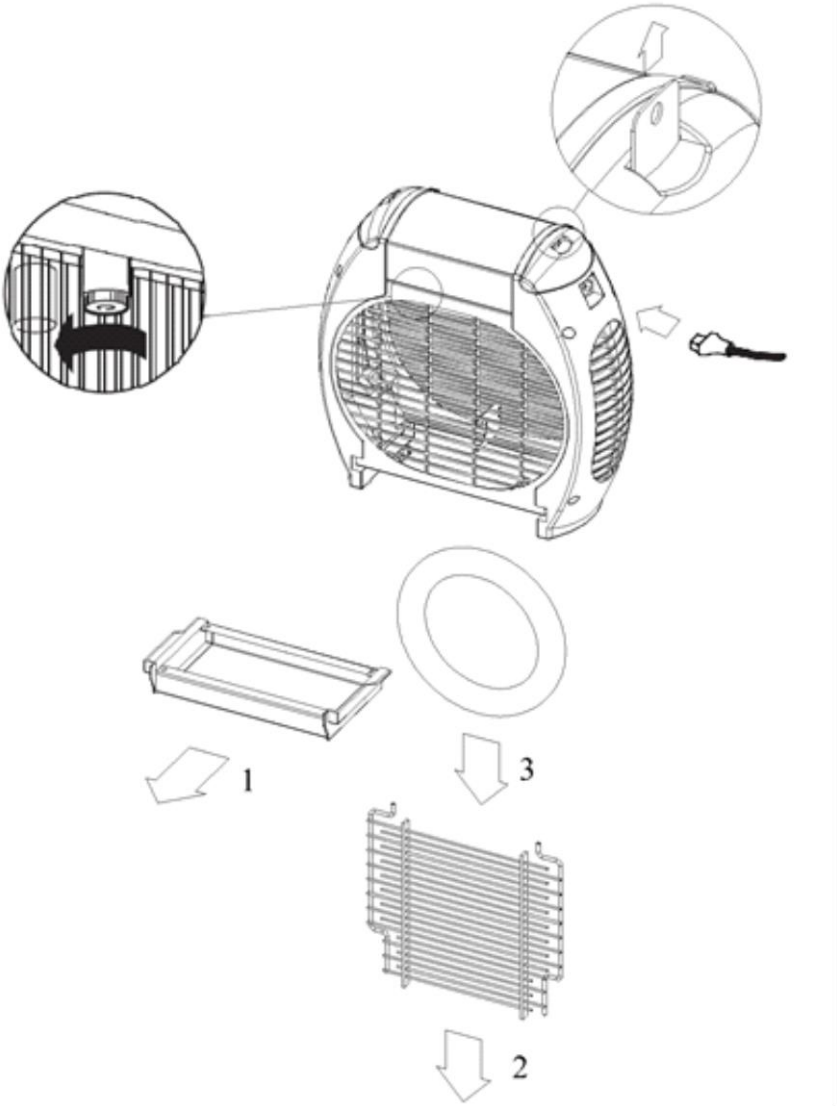

POMEL Sp. z o.o.
ul. Serocka 11, 07-200 Wyszków
tel.: +48 29 7425011-13, fax: +48 29 7424328
www.pomel.com.pl, e-mail: pomel@pomel.com.pl

## VI. Dane techniczne

| | |
|---|---|
| Nazwa techniczna | : **I-trap 40 HT system kontroli owadów** |
| Zasięg działania (m²) | : 40 |
| Źródło światła (W) | : 1 * 22 W okrągła UV-A, RoHS |
| Źródło prądu (V) | : 220-240 / 50 Hz |
| Sposób eliminowania owadów | : poprzez zwarcie wysokiego napięcia na siatce |
| Pobór mocy (W) | : 35 |
| Waga (kg) | : 3 |
| Materiał | : obudowa stalowa malowana, pokrywy z ABS |
| Ochrona przed odłamkami szkła | : nie |
| Stopień ochrony (IP) | : IP 21 |
| Gwarancja | : 12 miesięcy |
| Żywotność świetlówek (godz) | : 5000 |
| Wymiary (D*Sz*W) | : 370 * 140 * 370 mm |
| norma CE | : tak |
| Miejsce montowania | : stojąca, na ścianie lub suficie |
| Opakowanie | : karton |
| Obsługa | : urządzenie może być serwisowane bez specjalnych narzędzi |

## VII. Deklaracja zgodności EC , RoHS

My, Alcochem Hygiene
Coelhorsterweg 22
3828PB Hoogland, The Netherlands
Tel: +31 (0)33-4557259
Fax: +31 (0)33-4557269
www.alcochem.nl

Deklarujemy, że produkt oznaczony: ***I-TRAP 40 HT***
**spełnia poniższe normy europejskie**:

* EN 60335-1 Bezpieczeństwo urządzeń elektrycznych i domowych cz.1 wymagania ogólne
* EN 60335-2-59 Bezpieczeństwo stosowania urządzeń elektrycznych i domowych. cz.1 wymagania szczegółowe dla lamp owadobójczych
* EN 55014 Ograniczenia i metody pomiaru zakłóceń radiowych: elektrycznych urządzeń z silnikami, elektrycznych urządzeń grzewczych do zastosowań domowych i innych podobnych urządzeń.
* EN 61000-4-5 wymagania odporności na udar (1.2/50 µs i 70/100 µs)
* EN 61000-3-2 Kompatybilność elektromagnetyczna (EMC) cz. 3: Ograniczenia rozdział 2: ograniczenia emisji harmonicznych prądu do sieci (sprzęt o natężeniu prądu na wejściu <16 A / fazę) (IEC 1000-3-2:1995)

Zgodność z Dyrektywą Niskonapięciową 73/23/EEC oraz Dyrektywą Kompatybilności Elektrycznej 89/336/EEC

Miejsce: Hoogland, Holandia
Data: Styczeń 2011

Osoba Odpowiedzialna:
Mr. R van Lierop, director Alcochem Hygiene
Podpis elektroniczny